Einblasanlage für Filterstaub (fein)
Injection installation for filter dust (fine)
Installation d'injection de poussières de filte (fines)

Already installed transport systems in customer's plants for the conveying and injection of different bulk materials like filter dust (coarse/fine), graphite, coal dust, FeSi, CaSi, stone wool etc.

Our test installations enable you to check on site the transport and injection characteristics of these products. In our technical department we examine your dusts and determine the convenient conveying system.

According to request, our qualified VELCO personal can accompany your trials with our installations.

Förderanlage für Filterstaub (fein)
Conveying installation for filter dust (fine)
Installation de transport des poussières de filtre (fines)

Bereits beim Kunden installierte Anlagen zum Fördern und Einblasen von diversen Schüttgütern wie Filterstaub (grob/fein), Graphit, Kohlenstaub, FeSi, CaSi, Steinwolle etc..

Mit unseren Versuchsanlagen können Sie vor Ort testen, wie sich diese Produkte fördern und einblasen lassen. In unserem Technikum untersuchen wir Ihre Stäube und bestimmen dann, welches Fördersystem verwendet wird.

Qualifiziertes Fachpersonal von VELCO kann Ihre Versuche mit unseren Anlagen auf Wunsch begleiten.

Einblasanlage für Feinkohle
Injection installation for carbon fines
Installation d'injection de fines de charbon

Des unités de transport et d'injections déjà installées chez le client pour divers produits en vrac, comme la poussière de filtre (grosse/fine), le graphite, la poussière de charbon, FeSi, CaSi, la laine minérale, etc.

Nos installations d'essai vous permettent tester sur site les caractéristiques de transport et d'injection de ces produits. Dans notre département technique nous examinons vos poussières et déterminons ensuite le système de transport convenable.

Sur demande, notre personnel qualifié peut accompagner vos essaies avec nos installations.

GESELLSCHAFT FÜR FÖRDER-, SPRITZ- UND SILO-ANLAGEN MBH
POSTFACH 101346 • D - 42513 VELBERT • GERMANY • HABERSTRASSE 40 • D - 42551 VELBERT
TELEFON:+49(0)2051-2087-0 • FAX:+49(0)2051-2087-20 • E-MAIL:INFO@VELCO.DE • INTERNET WWW.VELCO.DE

INFORMATION

Einblasanlagen für Langzeitkupolöfen (Heißwind)

Injection installation for long term cupola furnaces (hot wind)

Installation d'injection pour les cubilots de longue durée (à vent chaud)

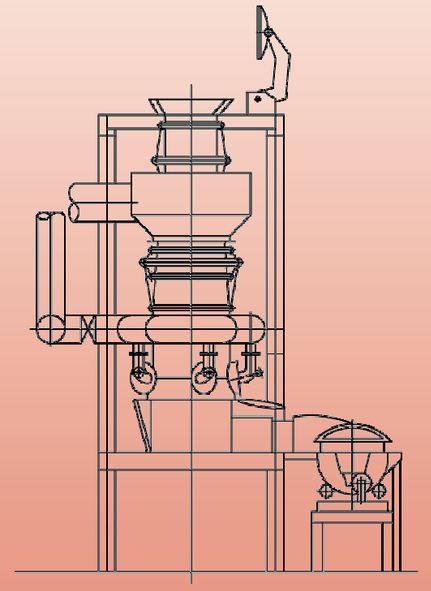

9000 - 00 - TI - 175

GESELLSCHAFT FÜR FÖRDER-, SPRITZ- UND SILO-ANLAGEN MBH
POSTFACH 101346 • D - 42513 VELBERT • GERMANY • HABERSTRASSE 40 • D - 42551 VELBERT
TELEFON:+49(0)2051-2087-0 • FAX:+49(0)2051-2087-20 • E-MAIL:INFO@VELCO.DE • INTERNET WWW.VELCO.DE

Einblasanlagen für Langzeitkupolöfen (Heißwind)

Injection installation for long term cupola furnaces (hot wind)

Installation d'injection pour les cubilots de longue durée (à vent chaud)

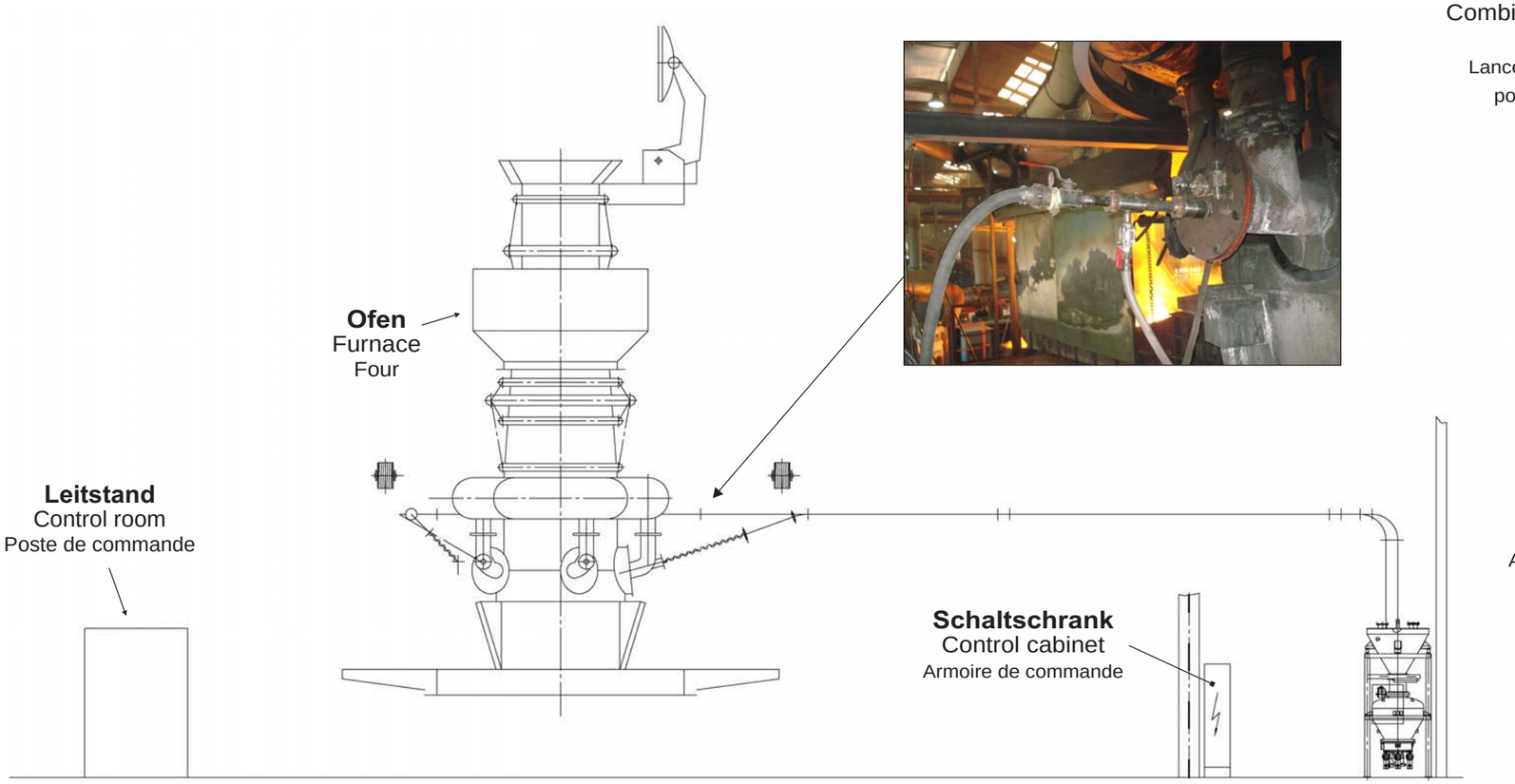

Kombilanze mit Keramikeinsatz für Feststoff und Sauerstoff

Combined lance with ceramic insert for solid matters and oxygen

Lance combinée avec insert en céramique pour les matières solides et oxygène

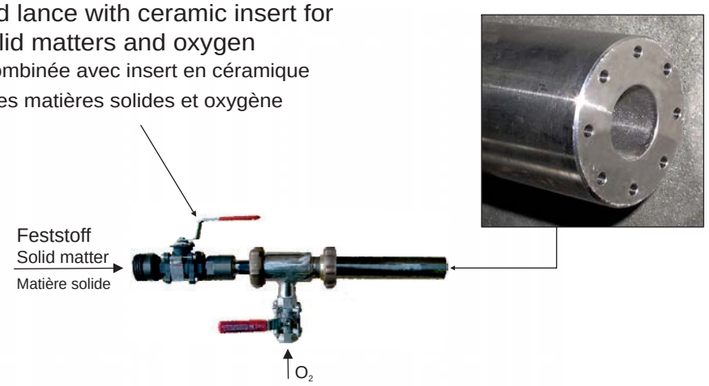

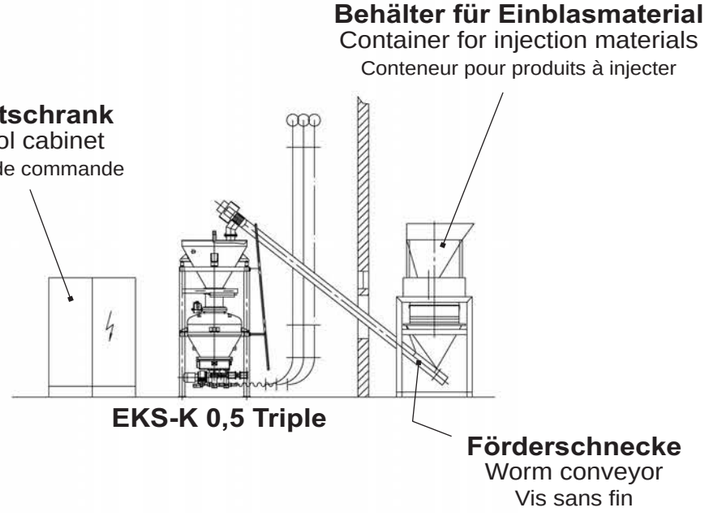

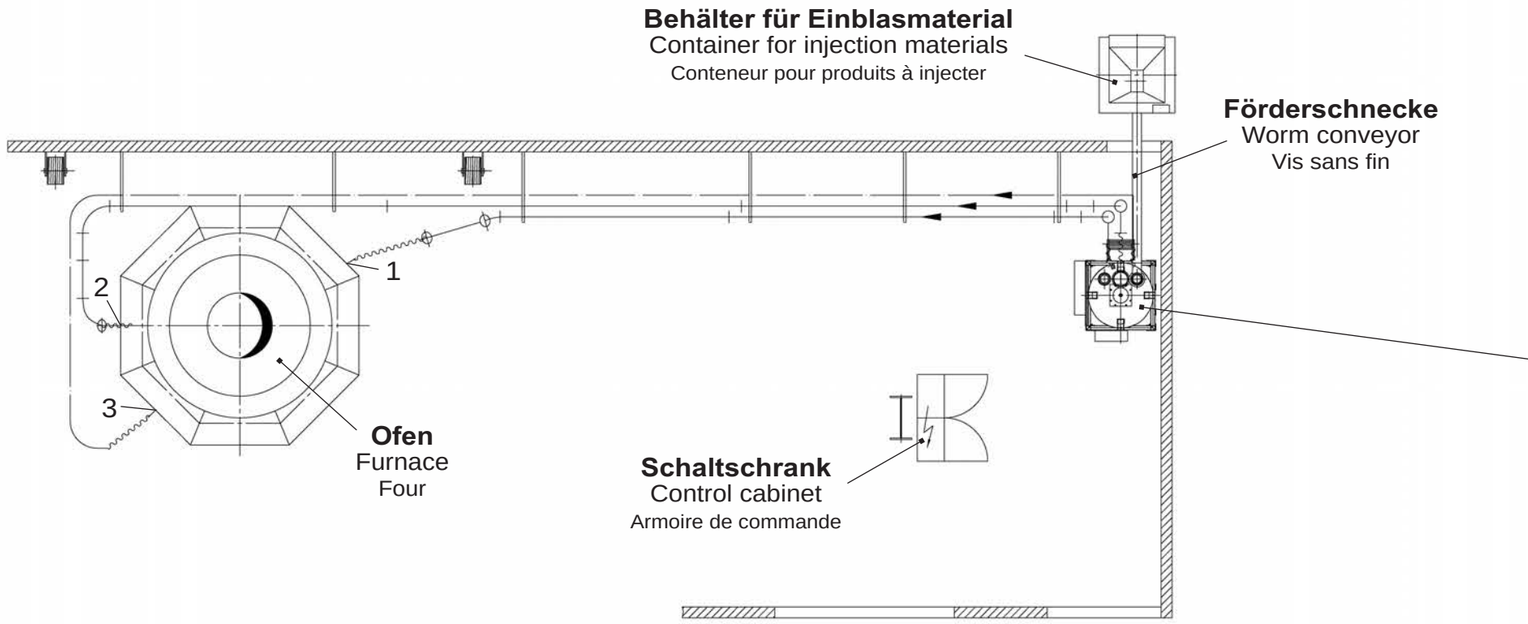

EKS-K 0,5 Triple

9000 - 00 - TI - 175