INFORMATION

Maschine für Herdmassen - Typ HM
Machine for Hearth Materials - Type HM

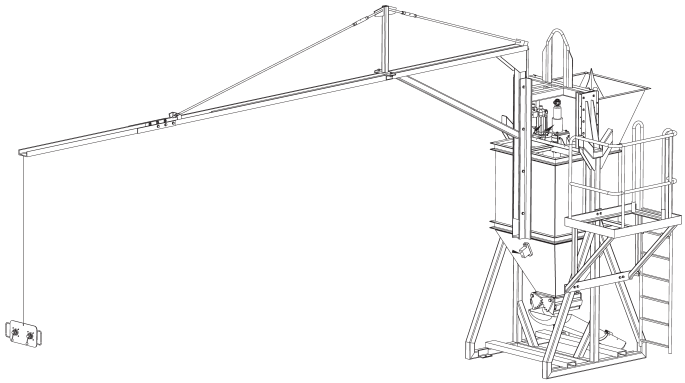

- zum Auftragen von trockenen oder leicht feuchten Massen im Herdbereich des LBO
- Befüllung mittels BIG BAG oder Säcke
- erhältlich mit einem Volumen von 1.0, 1.5 oder 2.0 m³
- Maschine über Druckluftmotor angetrieben

.....lassen Sie sich ausführlich von uns beraten.

- for the application of dry or lightly moistened material in the hearth or bank area of the EAF
- filling process via big bags or sacks
- available with a volume of 1.0, 1.5 or 2.0 m³
- machine driven by compressed air driver

.....please ask for our expert advice.

9000-00-TI-181

GESELLSCHAFT FÜR FÖRDER-, SPRITZ- UND SILO-ANLAGEN MBH
POSTFACH 101346 • D - 42513 VELBERT • GERMANY • HABERSTRASSE 40 • D - 42551 VELBERT
TELEFON:+49(0)2051-2087-0 • FAX:+49(0)2051-2087-20 • E-MAIL:INFO@VELCO.DE • INTERNET WWW.VELCO.DE