INFORMATION

Zugabe von Abstichlochverfüllmasse (EBT)

Addition of tap hole filling material (EBT)

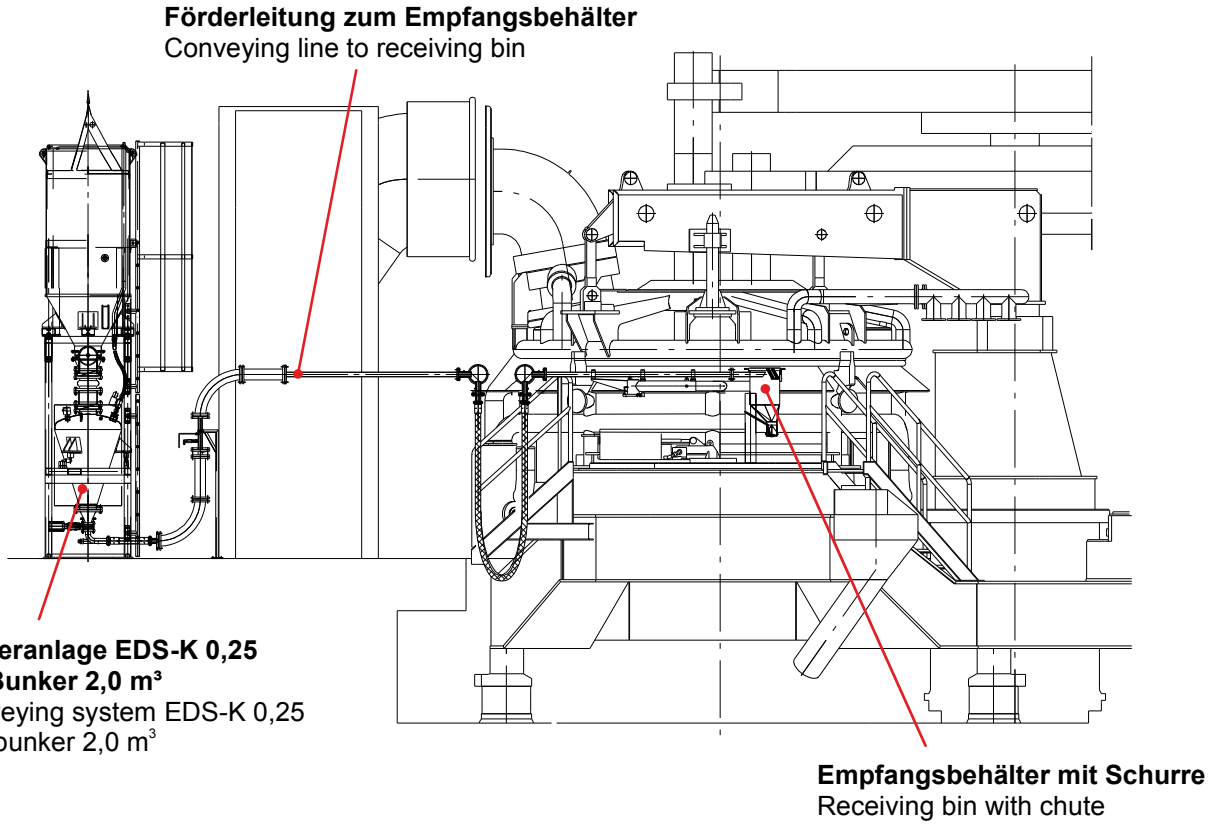

Förderanlage EDS-K 0,25
Conveying system EDS-K 0,25

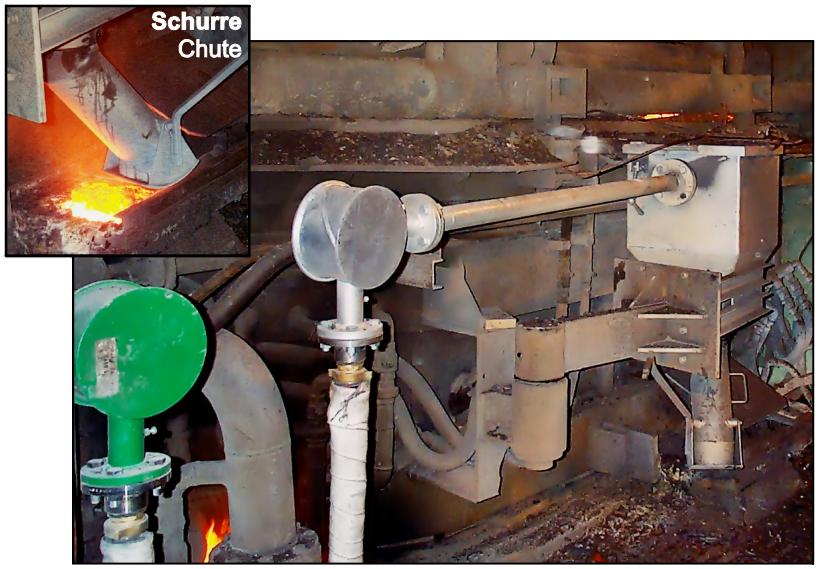

Empfangsbehälter mit Schurre
Receiving bin with chute

9000-00-TI-065 (Revision: B)

GESELLSCHAFT FÜR FÖRDER-, SPRITZ- UND SILO-ANLAGEN MBH
POSTFACH 101346 • 42513 VELBERT • GERMANY • HABERSTRASSE 40 • 42551 VELBERT
TELEFON:+49(0)2051-2087-0 • FAX:+49(0)2051-2087-20 • E-MAIL:INFO@VELCO.DE • INTERNET WWW.VELCO.DE

ZUGABE VON ABSTICHVERFÜLLMASSE

Die VELCO GmbH bietet Anlagen für die automatische Zugabe von Abstichloch-Verfüllmassen an.

Die Anlage besteht aus einem Drucksender, einem Bunker für BIG-BAGs und einem Empfangsbehälter, der am Ofen montiert ist. Der Drucksender Typ EDS ist mit einem Wiegesystem ausgestattet. So kann die vorgewählte Materialmenge entsprechend dem Verschleiß des Abstichloches angepasst und genau eingestellt werden.

Die Wiederbefüllung des Senders erfolgt automatisch aus dem Bunker. Die Anlage wird über eine SPS gesteuert. In der Ofenwarte wird die Verfüllmenge vorgewählt und die Förderung gestartet. Die Verfüllmasse wird pneumatisch in den am EBT installierten Empfangsbehälter gefördert.

Der Empfangsbehälter ist mit einem Verschleißschutz ausgestattet der hohe Standzeiten und geringe Wartungskosten garantiert. Zur Zugabe der Abstichverfüllmasse dreht der Bediener die Schurre in Position, öffnet die Klappe und lässt den Sand auf den Abstich rutschen.

Es besteht die Möglichkeit die Anlage vollautomatisch zu betreiben und eine Kamera für die Überwachung des EBT Sandflusses zu installieren.

ADDITION OF TAP HOLE FILLING MATERIAL

VELCO GmbH offers installations for the automatical addition of tap hole filling materials.

This installation consists of a pressure vessel with BIG BAG bunker and a receiving bin mounted to the furnace. The pressure dispenser model EDS is equipped with a weighing system that enables an exact adjustment of the preselected material quantity, adapted to the wear of the tap hole.

The dispenser is automatically refilled out of the bunker. The installation is controlled by a PLC. The quantity of the filling material is preselected and the conveying is started from the furnace main station. Then the material is pneumatically transported to the receiving bin mounted to the EBT.

The receiving bin is equipped with a wear protection which guarantees a high availability and low maintenance costs. For the addition of the tap hole filling material the operator turns the chute into position, opens the flap and the sand runs onto the tap.

It is possible to operate the system fully automatic and to install a camera for monitoring the EBT sand flow.

Förderanlage EDS-K 0,25 mit Bunker 2,0 m³
Conveying System EDS-K 0,25 with bunker 2,0 m³

VORTEILE

- Arbeitserleichterung für den Bediener
- gezielte Zugabe der Verfüllmasse auf das Abstichloch
- wirtschaftliches Handling des Materials über BIG-BAG's
- die Sandmenge kann dem Verschleiß des Abstichlochs angepaßt werden

ADVANTAGES

- easier working conditions for the operator
- well targeted addition of the filling material to the tap hole
- economical handling of the material via BIG BAGs
- the sand quantity can be adapted to the wear of the tap hole

velco

GESELLSCHAFT FÜR FÖRDER-, SPRITZ- UND SILO-ANLAGEN MBH
POSTFACH 101346 • 42513 VELBERT • GERMANY • HABERSTRASSE 40 • 42551 VELBERT
TELEFON:+49(0)2051-2087-0 • FAX:+49(0)2051-2087-20 • E-MAIL:INFO@VELCO.DE • INTERNET WWW.VELCO.DE